FACHADAS VENTILADAS
SISTEMA PERFILERÍA B-205PF

PIEDRA NATURAL

BAFF SYSTEM
Facades Engineering

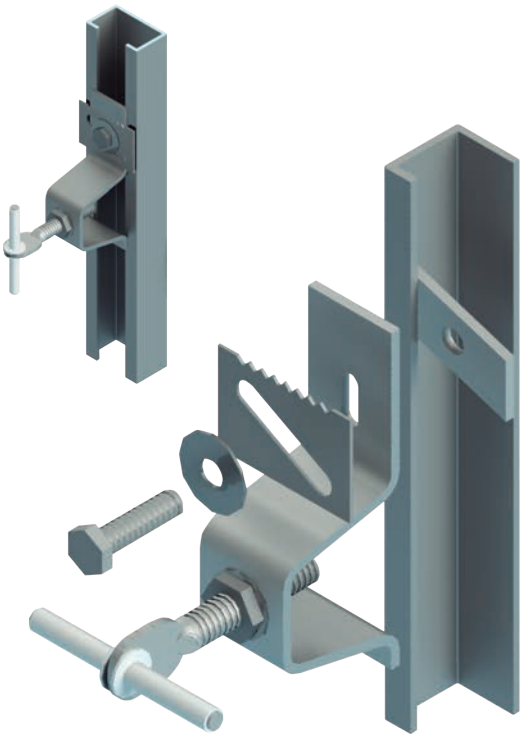

Características:

- Sistema puntual para piedra natural de acero inoxidable (AISI 304 ó AISI 316).
- Regulable en 3 dimensiones.
- Sustenta las piezas con pasador.
- Piezas unitarias fijadas a subestructura de perfiles verticales.
- Fijación al soporte base mediante tornillo con taco mecánico.
- La piedra se fija por la parte fija del ancla y del perno.

Ventajas:

- Fácil instalación.
- Sistema industrializado de rápido montaje.
- Adaptable a distintas longitudes.
- Precisión en los aplomados y planeidad mayor que otros sistemas.
- Cubre grandes distancias.

Dimensiones:

- Junta horizontal mínima de 5 mm.
- Diámetro de 10 mm.
- Longitudes variables, según necesidades de proyecto.
- Empotramiento mínimo al soporte resistente de 60 mm.

Complementos:

- Casquillo de nylon, para pasador de 5 mm.
- Tamiz de nylon, para soporte de ladrillo.
- Resina de fijación.
- Perfil vertical en C de aluminio o acero inoxidable.
- Sujeción al perfil mediante pletina y rombo de acero inoxidable.
- Los elementos que fijan los perfiles al soporte resistente son ménsulas de anclaje o prolongadores.

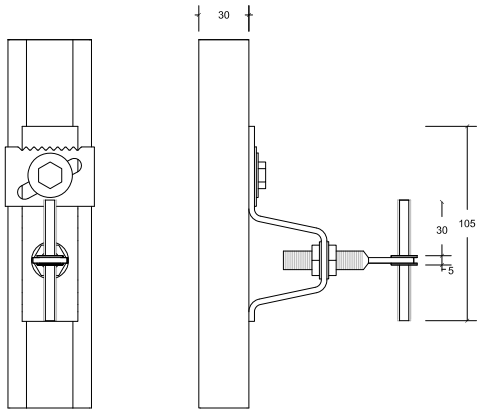

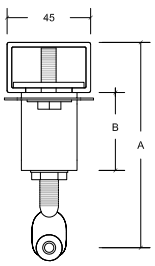

cotas en mm

A, B - son longitudes variables, tienen margen de regulación.

ESCUADRA DE FIJACIÓN AL SOPORTE BASE

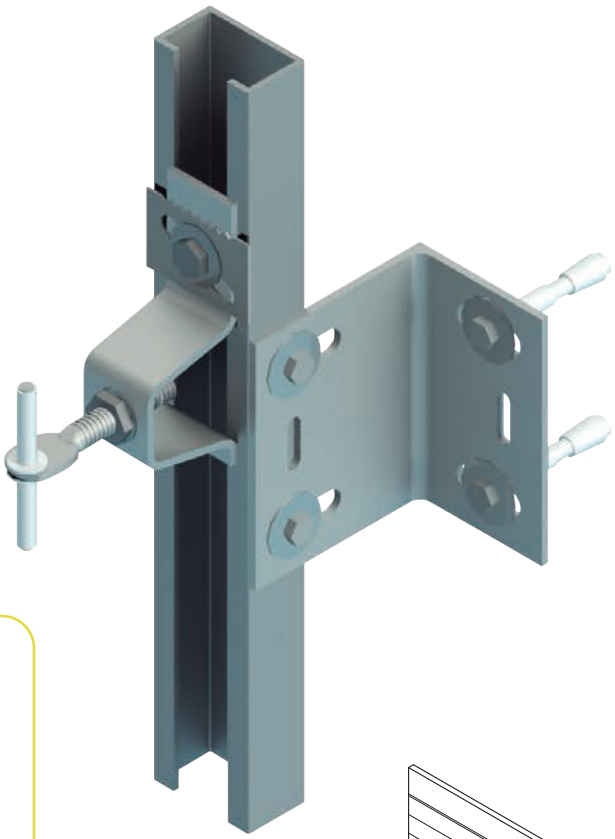

Fijable a:

- Hormigón.
- Bloque de hormigón.
- Ladrillo hueco.
- Ladrillo macizo.
- Piedra

Caracteristicas:

- Aluminio o acero inoxidable A2 (AISI 304).
- Sirve para sujetar la subestructura de perfiles verticales.
- Aumenta la distancia de la cámara de aire.
- Fijación al soporte base mediante taco mecánico.
- Cámaras de hasta 290 mm, pieza con puente de 150 mm.

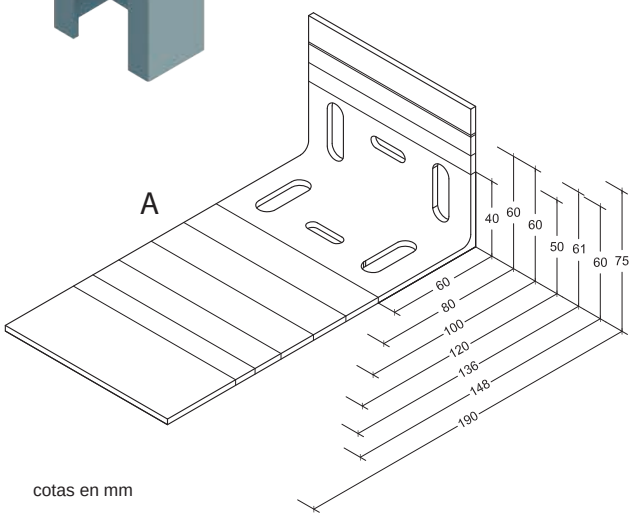

cotas en mm

Código	D. Varilla roscada (mm)	D. Taco (mm)	Puente metálico (mm)	Rango de regulación (mm)	Mín. Cámara de aire (mm)	Max. Cámara de aire (mm)
1005-25	M10x60	M8x75	50	0	42	50
1005-45	M10x80	M8x75	75	27	62	90
1005-90	M10x80	M8x75	85	28	117	135
1005-150	M10x80	M8x75	100	43	168	210

SISTEMA PUNTUAL B-205PF

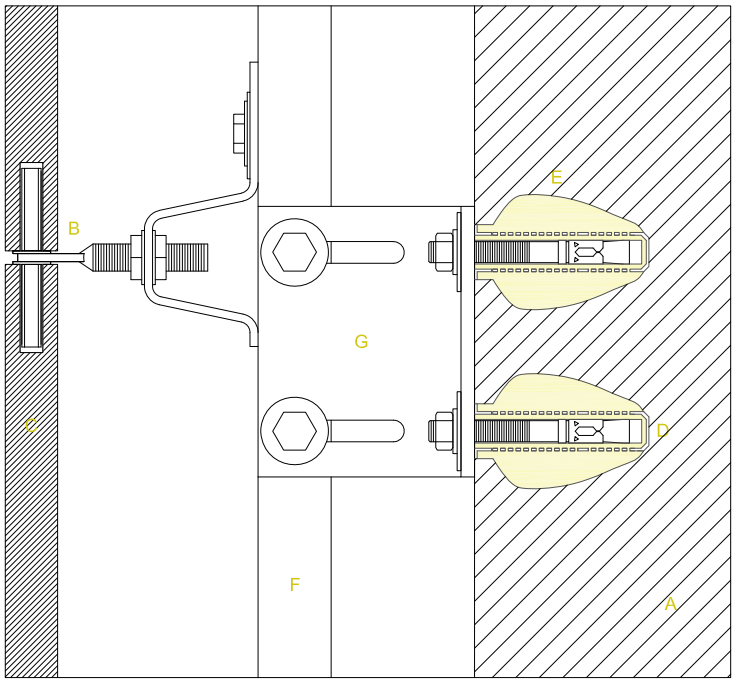
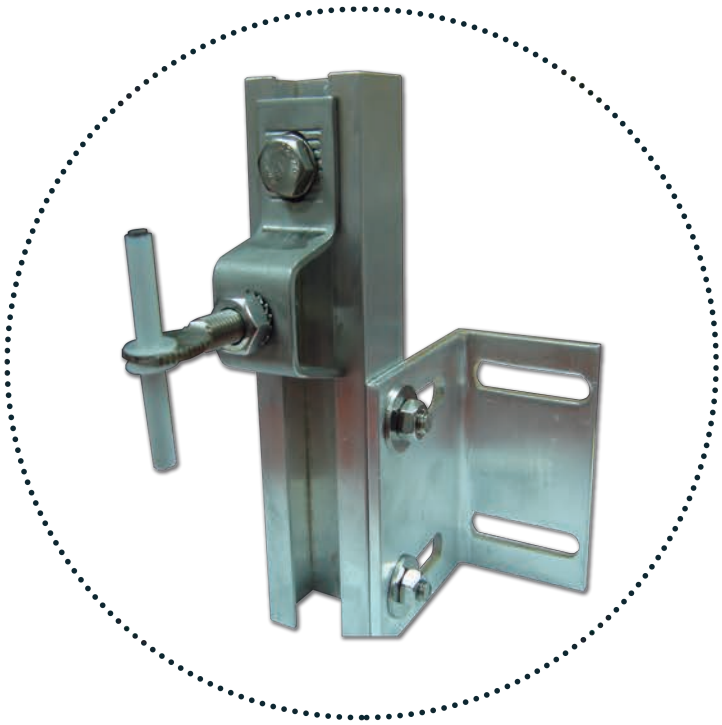
Leyenda:
A: Muro soporte.
B: Anclaje puntual.
C: Piedra natural.
D: Tamiz plástico.
E: Resina fijación.
F: Perfil C.
G: Ménsula de anclaje.